Produktový list

platný k 29. 4. 2024

luxusnikovani.cz
DELIVERED BY EFB

Kování FSB 72 1159 objektové

Eloxovaný hliník, klika / koule, Cylindrická vložka, Pravé provedení

FSB

ID produktu: 11324

Design: Laudris a Manfred Ortner

Proces tvorby tohoto modelu zahájili designéři podrobnou analýzou starých a současných modelů klik na trhu. Na konci tvorby vznikla klika s nestandardními tvary, na které jsme zvyklí. Klika má design a proporce, které vás potěší při každém dotyku. Dostupné jsou varianty v hliníku a nerezi.

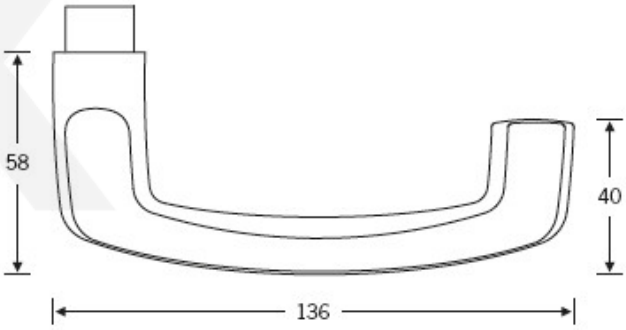

Čtyřhran 8 mm

Objektové provedení certifikované na více jak 1 milion cyklů

Objektová třída 4. dle EN 1906

Uvedená cena je za kompletní sadu kování na dveře - kliky + rozety + spojovací materiál

Vaše cena bez DPH	**3 177 Kč**
Vaše cena s DPH	3 844,17 Kč

Zobrazit produkt

TECHNICKÉ DETAILY

Kompletní sada kování na dveře včetně spojovacího materiálu a čtyřhranu .

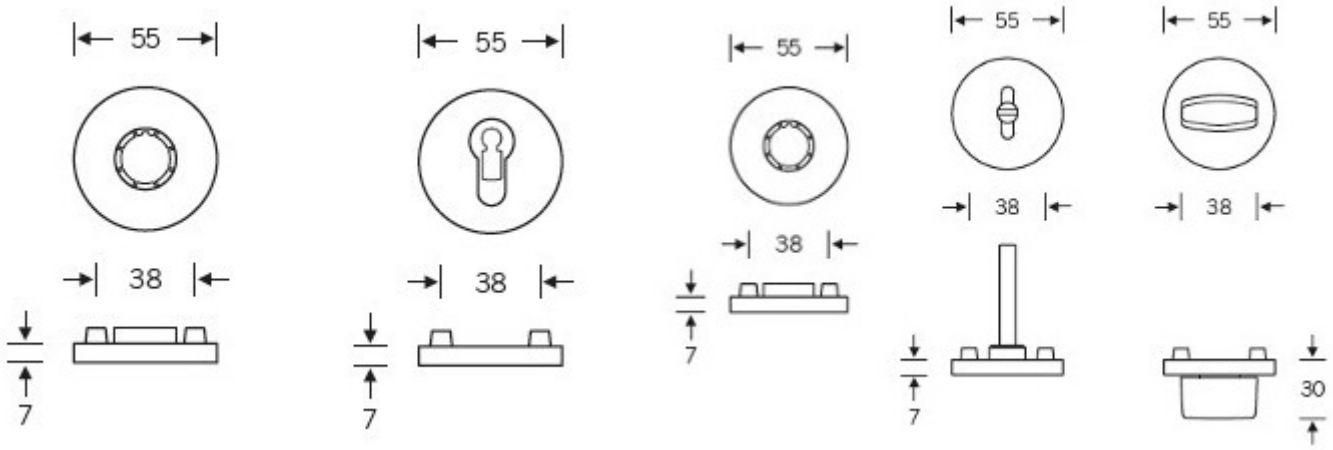

PODOBNÉ PRODUKTY

Kování FSB 12 1159 ASL

FSB

OD OD 2 343 Kč

cca 10 pracovních dní

FSB 34 1159, okenní klika

FSB

OD OD 1 167 Kč

cca 10 pracovních dní

Uzamykatelná okenní klika FSB 34 1159 170

FSB

OD OD 3 627 Kč

cca 10 pracovních dní

FSB 09 1159, klika na úzké rozetě

FSB

OD OD 1 290 Kč

Termín bude prověřen u dodavatele

FSB 06 1159 odsazená klika, úzká rozeta

FSB

OD OD 1 663 Kč

Termín bude prověřen u dodavatele