Produktový list

platný k 1. 10. 2025

luxusnikovani.cz
DELIVERED BY EFB

Kování FSB 72 1163 objektové Bronz masivní s patinou, klika / koule, Cylindrická vložka, Kulatá rozeta standardní, Levé provedení

FSB

ID produktu: 11385

Design: Hans Kollhoff

Autor této kliky, berlínský architekt Hans Kollhoff, vytvořil tuto kliku hlavně pro své projekty, kdy prováděl rekonstrukce budov z 30-tých let 20.století. Tvar kliky byl dobře přijat i ostatními zákazníky a tak tento model zůstal ve stálé nabídce FSB. Dostupné jsou varianty v hliníku, nerezi a bronzu.

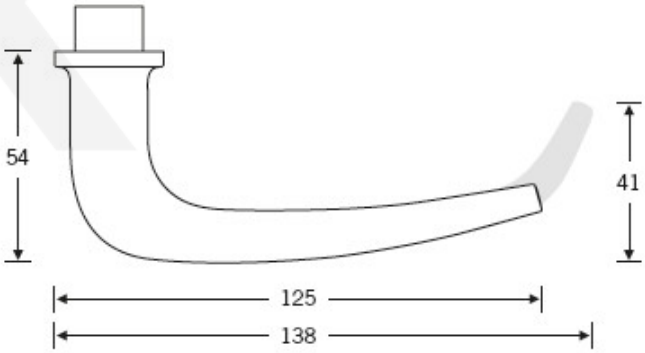

Čtyřhran 8 mm

Objektové provedení certifikované na více jak 1 milion cyklů

Objektová třída 4. dle EN 1906

Uvedená cena je za kompletní sadu kování na dveře - kliky + rozety + spojovací materiál

Vaše cena bez DPH	**359,31 €**
Vaše cena s DPH	434,76 €

Zobrazit produkt

TECHNICKÉ DETAILY

Kompletní sada kování na dveře včetně spojovacího materiálu a čtyřhranu .

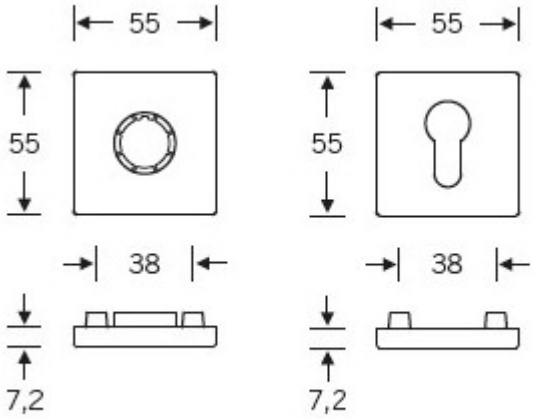

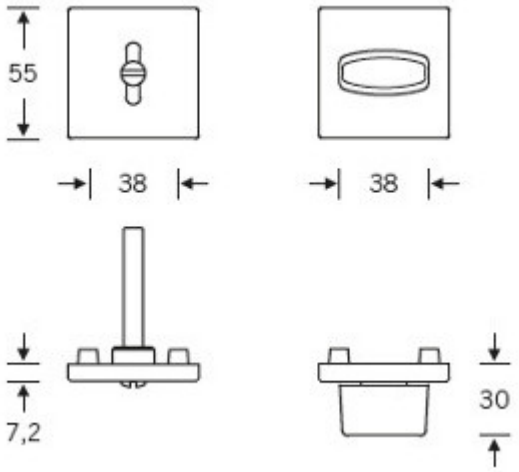

PODOBNÉ PRODUKTY

Kování FSB 12 1163 ASL

FSB

OD OD 143,8 €

cca 10 pracovních dní

FSB 34 1163, okenní klika, ovál

FSB

OD OD 44,65 €

cca 10 pracovních dní

FSB 34 1163, okenní klika, obdélník

FSB

OD OD 56,29 €

cca 10 pracovních dní

Uzamykatelná okenní klika FSB 34 1163 180

FSB

OD OD 163,8 €

cca 10 pracovních dní

FSB 09 1163, ovál, klika na úzké rozetě

FSB

OD OD 49,71 €

Termín bude prověřen u dodavatele

FSB 09 1163, hranatá, klika na úzké rozetě

FSB

OD OD 64,2 €

Termín bude prověřen u dodavatele