Produktový list

platný k 10. 1. 2026

luxusnikovani.cz
DELIVERED BY EFB

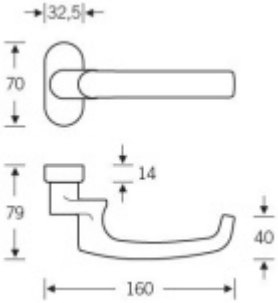

FSB 06 1045 odsazená klika, úzká rozeta Nerez kartáčovaná

FSB

ID produktu: 2407

Klika s úzkou rozetou pro rámové dveře

Rozměr čtyřhranu: 8 mm

Rozeta: 70 x 32,5 x 14 mm

Vaše cena bez DPH	**3 966 Kč**
Vaše cena s DPH	4 798,86 Kč

Zobrazit produkt

TECHNICKÉ DETAILY

Rozeta: 70 x 32,5 x 14 mm

Rozteč otvoru pro šrouby 50 mm. Klika se dodává včetně nýtovacích matic a metrických šroubků.

Zalomené kliky se používají v případě, že je backset zámku malý a hrozí kolize rohu kliky a hrany dveřní zárubně.

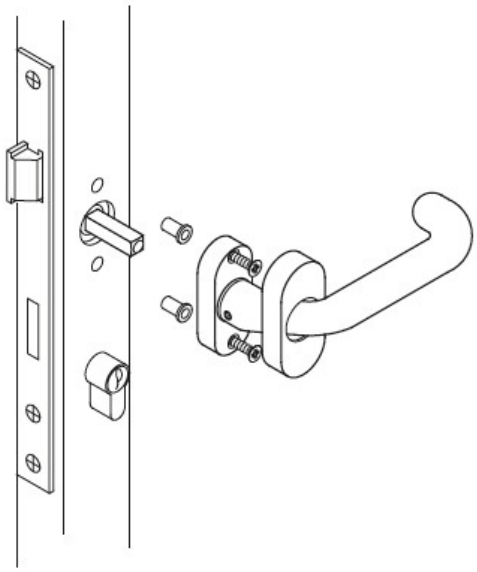

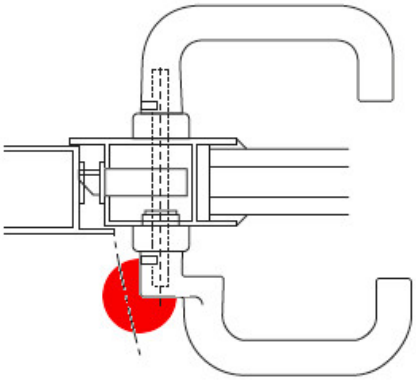

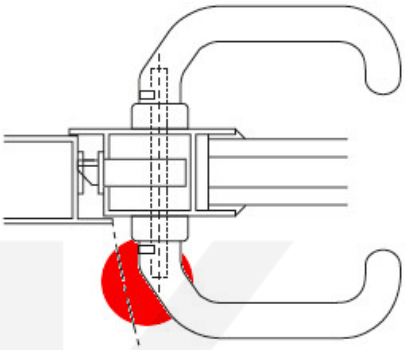

PODOBNÉ PRODUKTY

Kování FSB 12 1045 ASL

FSB

OD OD 2 073 Kč

cca 10 pracovních dní

FSB 09 1045, klika na úzké rozetě

FSB

OD OD 1 106 Kč

Termín bude prověřen u dodavatele

Kování FSB 72 1045 objektové

FSB

OD OD 2 877 Kč

cca 10 pracovních dní

Kování FSB 79 1045 panikové

FSB

OD OD 3 936 Kč

Termín bude prověřen u dodavatele