# Produktový list

platný k 1. 10. 2025

luxusnikovani.cz
DELIVERED BY EFB

## FSB 06 1163, odsazená klika, úzká rozeta hranatá Eloxovaný hliník

FSB

ID produktu: 2478

Klika s úzkou rozetou pro rámové dveře

Rozměr čtyřhranu: 8 mm

Rozeta: 70 x 32,5 x 14 mm

| | |
|---|---|
| **Vaše cena bez DPH** | **75,88 €** |
| Vaše cena s DPH | 91,81 € |

Zobrazit produkt

### TECHNICKÉ DETAILY

Rozeta: 70 x 32,5 x 14 mm

Rozteč otvoru pro šrouby 50 mm. Klika se dodává včetně nýtovacích matic a metrických šroubků.

Zalomené kliky se používají v případě, že je backset zámku malý a hrozí kolize rohu kliky a hrany dveřní zárubně.

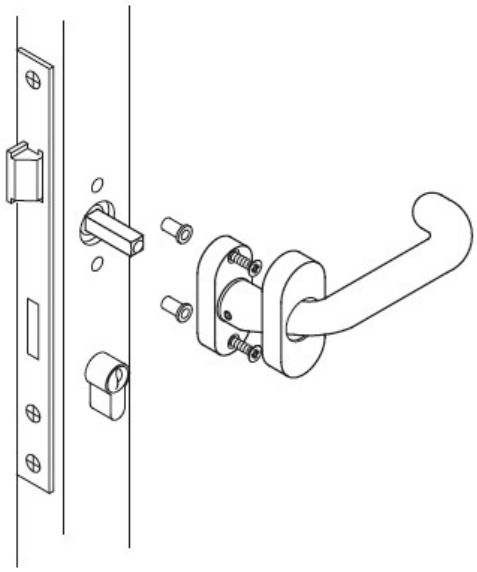

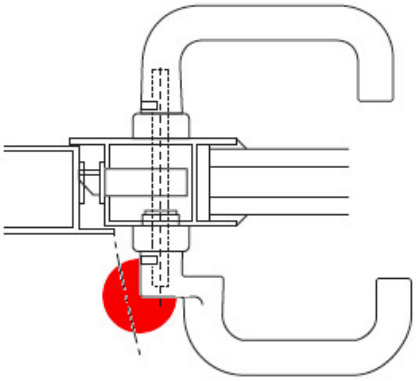

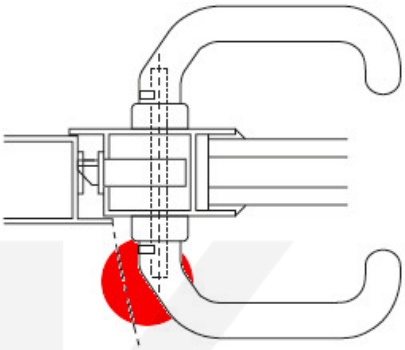

## PODOBNÉ PRODUKTY

**Kování FSB 12 1163 ASL**

**FSB**

**OD OD 143,8 €**

**cca 10 pracovních dní**

**FSB 34 1163, okenní klika, ovál**

**FSB**

**OD OD 44,65 €**

**cca 10 pracovních dní**

**FSB 34 1163, okenní klika, obdélník**

**FSB**

**OD OD 56,29 €**

**cca 10 pracovních dní**

**Uzamykatelná okenní klika FSB 34 1163 180**

**FSB**

**OD OD 163,8 €**

**cca 10 pracovních dní**

**FSB 09 1163, ovál, klika na úzké rozetě**

**FSB**

**OD OD 49,71 €**

**Termín bude prověřen u dodavatele**

**FSB 09 1163, hranatá, klika na úzké rozetě**

**FSB**

**OD OD 64,2 €**

**Termín bude prověřen u dodavatele**