Produktový list

platný k 12. 3. 2026

luxusnikovani.cz
DELIVERED BY EFB

FSB 06 1163, odsazená klika, úzká rozeta hranatá Eloxovaný hliník

FSB

ID produktu: 2478

Klika s úzkou rozetou pro rámové dveře

Rozměr čtyřhranu: 8 mm

Rozeta: 70 x 32,5 x 14 mm

Vaše cena bez DPH	**75,88 €**
Vaše cena s DPH	91,81 €

Zobrazit produkt

TECHNICKÉ DETAILY

Rozeta: 70 x 32,5 x 14 mm

Rozteč otvoru pro šrouby 50 mm. Klika se dodává včetně nýtovacích matic a metrických šroubků.

Zalomené kliky se používají v případě, že je backset zámku malý a hrozí kolize rohu kliky a hrany dveřní zárubně.

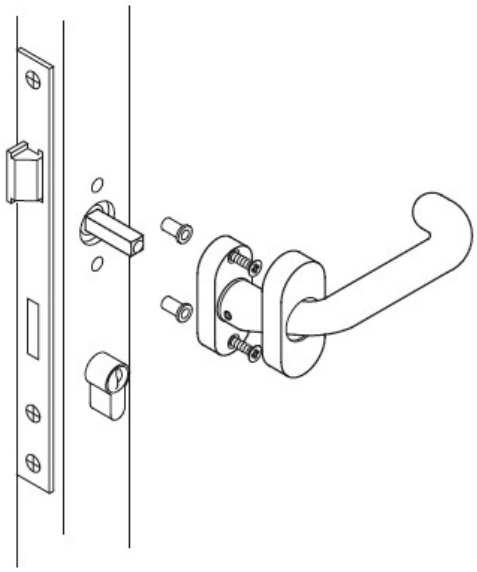

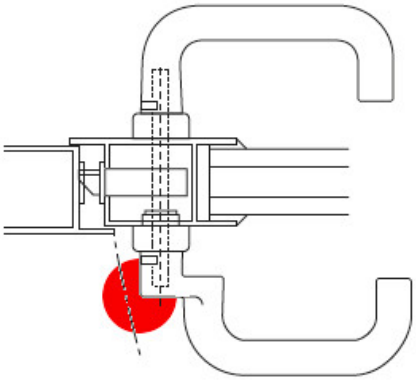

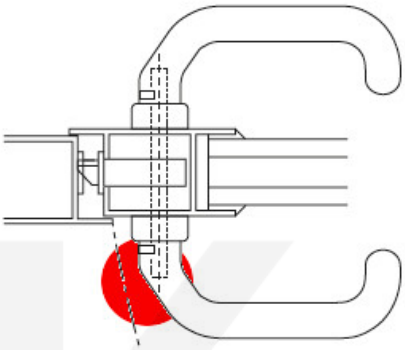

PODOBNÉ PRODUKTY

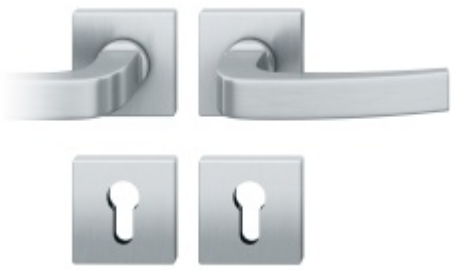

Kování FSB 12 1163 ASL

FSB

OD OD 143,8 €

cca 10 pracovních dní

FSB 34 1163, okenní klika, ovál

FSB

OD OD 44,65 €

cca 10 pracovních dní

FSB 34 1163, okenní klika, obdélník

FSB

OD OD 56,29 €

cca 10 pracovních dní

Uzamykatelná okenní klika FSB 34 1163 180

FSB

OD OD 163,8 €

cca 10 pracovních dní

FSB 09 1163, ovál, klika na úzké rozetě

FSB

OD OD 49,71 €

Termín bude prověřen u dodavatele

FSB 09 1163, hranatá, klika na úzké rozetě

FSB

OD OD 64,2 €

Termín bude prověřen u dodavatele