# Produktový list

platný k 20. 4. 2024

luxusnikovani.cz
DELIVERED BY EFB

## FSB 73 7374 bezpečnostní kování, klika/klika, 2. bezp. třída Nerez kartáčovaná, Pravá, Se štítkem

FSB

ID produktu: 26298

Bezpečnostní kování pro vstupní dveře s ochraným překrytím cylindrické vložky

Klasifikace: 2. bezpečnostní třída dle EN 1906 (29-2/13) - provedení s rozetami na vnitřní straně

Kování se vyrábí v masivní nerezi a eloxovaném hliníku.

Čtyřhran: 8 mm nebo 10 mm
Rozteč zámku: 72 mm

Vyobrazené provedení je levé.

Přesah cylindrické vložky může být v rozmezí 8-15 mm

V ceně sady je kompletní vybavení: vnější štít s koulí nebo klikou, spojovací šrouby, čtyřhran + interiérová klika model FSB 1107. U bronzového kování je standardně klika FSB 1023.

EINBRUCHHEMMEND DIN Geprüft

Stiftung Warentest test Testsieger GUT (1,8) FSB 7376 5510 0105 SK 2/ES 1 L-ZA Im Test: 3 Schutzbeschläge SK 2 bzw. SK 3 Ausgabe 07/2009

| | |
|---|---|
| **Vaše cena bez DPH** | **6 524 Kč** |
| Vaše cena s DPH | 7 894,04 Kč |

Zobrazit produkt

## TECHNICKÉ DETAILY

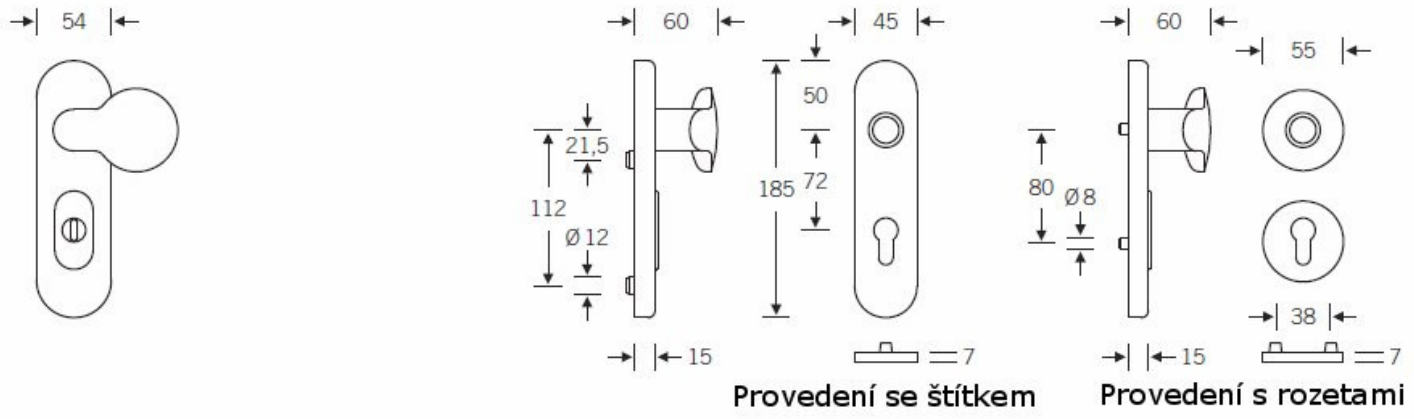

# PŘÍSLUŠENSTVÍ

**Automatický, samozamykací zámek Winkhaus autoLock AV3**

**Winkhaus**

**OD 4 970 Kč**

**Termín bude prověřen u dodavatele**

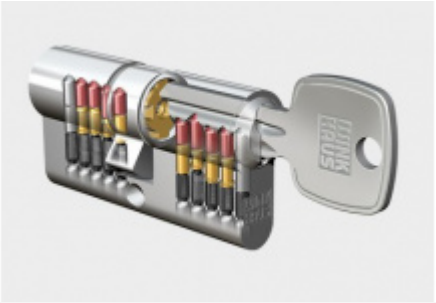

**Cylindrická vložka Winkhaus - XR - třída 3**

**Winkhaus**

**OD OD 465 Kč**

**5 pracovních dní**

**Cylindrická vložka s otočným knoflíkem Winkhaus XR 3.třída**

**Winkhaus**

**OD OD 1 035 Kč**

**5 pracovních dní**