Produktový list

platný k 9. 1. 2026

luxusnikovani.cz
DELIVERED BY EFB

Držák skla AbP typ 4, 45x63 mm, černá

Úchyt pro sklo na plochý nebo kulatý sloupek

V2A 1.4301 (AISI 304) s povrchovou úpravou černá barva

Vhodné pro tloušťku skla 8-13,52 mm

Vrtání do skla 10 mm

Balení obsahuje držák + těsnění pro sklo

Součástí balení není spojovací materiál pro sloupek.

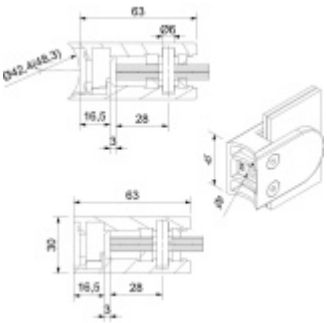

8 mm

Držák skla AbP typ 4, 45x63 mm, černá 8 mm, Kulatý průměr 42,4 mm	DETAIL	Termín bude prověřen u dodavatele	**12,26 € bez DPH** 14,83 € s DPH
Držák skla AbP typ 4, 45x63 mm, černá 8 mm, Plochý sloupek	DETAIL	Termín bude prověřen u dodavatele	**12,26 € bez DPH** 14,83 € s DPH

8,76 mm

Držák skla AbP typ 4, 45x63 mm, černá 8,76 mm, Kulatý průměr 42,4 mm	DETAIL	Termín bude prověřen u dodavatele	**12,26 € bez DPH** 14,83 € s DPH
Držák skla AbP typ 4, 45x63 mm, černá 8,76 mm, Plochý sloupek	DETAIL	Termín bude prověřen u dodavatele	**12,26 € bez DPH** 14,83 € s DPH

10 mm

Držák skla AbP typ 4, 45x63 mm, černá 10 mm, Plochý sloupek	DETAIL	Termín bude prověřen u dodavatele	**12,26 € bez DPH** 14,83 € s DPH
Držák skla AbP typ 4, 45x63 mm, černá 10 mm, Kulatý průměr 42,4 mm	DETAIL	Termín bude prověřen u dodavatele	**12,26 € bez DPH** 14,83 € s DPH

10,76 mm

Držák skla AbP typ 4, 45x63 mm, černá 10,76 mm, Kulatý průměr 42,4 mm	DETAIL	Termín bude prověřen u dodavatele	**12,26 € bez DPH** 14,83 € s DPH
Držák skla AbP typ 4, 45x63 mm, černá 10,76 mm, Plochý sloupek	DETAIL	Termín bude prověřen u dodavatele	**12,26 € bez DPH** 14,83 € s DPH

12 mm

Držák skla AbP typ 4, 45x63 mm, černá 12 mm, Kulatý průměr 42,4 mm	DETAIL	Termín bude prověřen u dodavatele	**12,26 € bez DPH** 14,83 € s DPH
Držák skla AbP typ 4, 45x63 mm, černá 12 mm, Plochý sloupek	DETAIL	Termín bude prověřen u dodavatele	**12,26 € bez DPH** 14,83 € s DPH

12,76 mm

Držák skla AbP typ 4, 45x63 mm, černá 12,76 mm, Kulatý průměr 42,4 mm	DETAIL	Termín bude prověřen u dodavatele	**12,26 € bez DPH** 14,83 € s DPH
Držák skla AbP typ 4, 45x63 mm, černá 12,76 mm, Plochý sloupek	DETAIL	Termín bude prověřen u dodavatele	**12,26 € bez DPH** 14,83 € s DPH

13,52 mm

Držák skla AbP typ 4, 45x63 mm, černá 13,52 mm, Plochý sloupek	DETAIL	Termín bude prověřen u dodavatele	**12,26 € bez DPH** 14,83 € s DPH
Držák skla AbP typ 4, 45x63 mm, černá 13,52 mm, Kulatý průměr 42,4 mm	DETAIL	Termín bude prověřen u dodavatele	**12,26 € bez DPH** 14,83 € s DPH