Produktový list

platný k 23. 5. 2026

luxusnikovani.cz
DELIVERED BY EFB

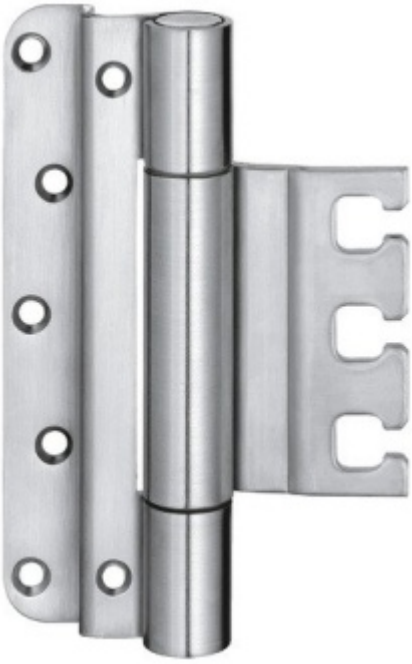

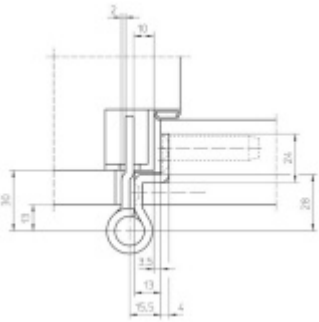

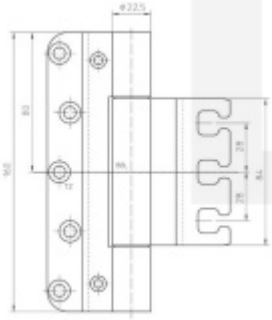

Simonswerk Variant VX 7859/160-4

Nikl satin F2 (018)

SIMONSWERK

ID produktu: 32604

Závěs pro falcové dveře v objektovém provedení s vysokým zatížením

Odolný proti ohni a kouři

Seřizovatelný ve třech dimenzích

Provedení pravolevé

Nosnost páru pantů: 160 kg

Nutné přikoupit odpovídající kapsu do zárubně.

Baleno po 2 ks. Lze objednat i jiný počet, je však potřeba počítat s příplatkem za rozbalení.

Uvedená cena za 1 ks

Vaše cena bez DPH	**82,53 €**
Vaše cena s DPH	99,86 €

Zobrazit produkt

PŘÍSLUŠENSTVÍ

Upevnění do zárubně Simonswerk VX 7501 3D nerez

SIMONSWERK

OD 39,31 €

Termín bude prověřen u dodavatele