# Produktový list

platný k 26. 4. 2026

luxusnikovani.cz
DELIVERED BY EFB

## Simonswerk Variant V 3420 WF Top

SIMONSWERK

Dveřní závěs pro falcové dveře s designovou hlavou

Kompletní sestava pro zárubeň a dveřní křídlo

Nosnost 2 kusů pantů 40 kg

**Závěs je balen po 2 kusech. V případě objednání lichého počtu je potřeba počítat s poplatkem za rozbalení.**

Uvedená cena je za 1 kus.

Povrch matný nikl

Nerez leštěná

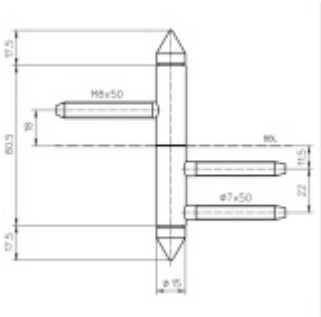


## Chrom leštěný

| | | | |
|---|---|---|---|
| Simonswerk Variant V 3420 WF Top<br>Chrom leštěný | DETAIL | Termín bude prověřen u dodavatele | **0 € bez DPH**<br>0 € s DPH |

## Matný nikl

| | | | |
|---|---|---|---|
| Simonswerk Variant V 3420 WF Top<br>Matný nikl | DETAIL | Termín bude prověřen u dodavatele | **0 € bez DPH**<br>0 € s DPH |

## PODOBNÉ PRODUKTY

**Simonswerk Variant V 3630**

**SIMONSWERK**

---

**OD 0 €**

**Termín bude prověřen u dodavatele**